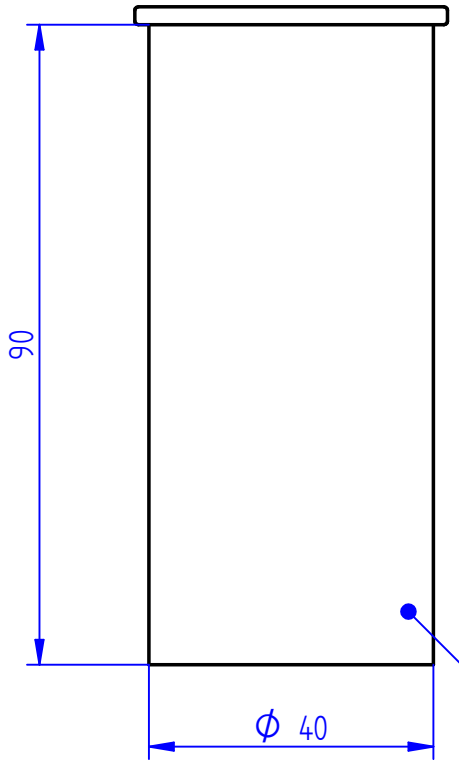

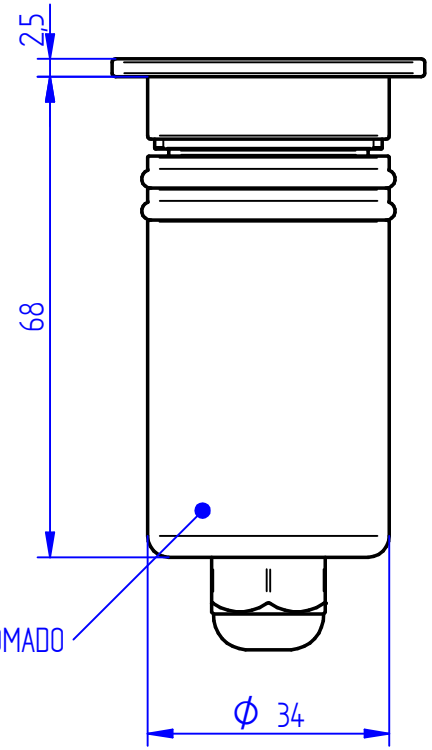

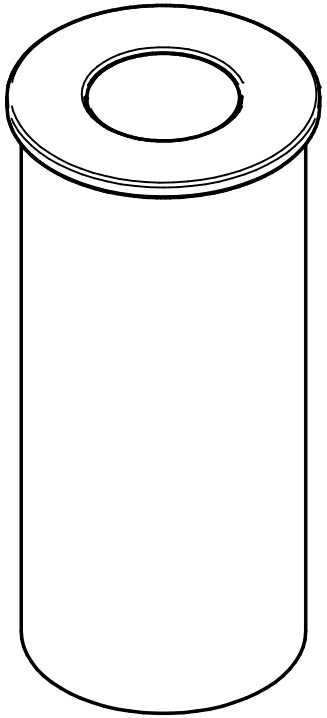

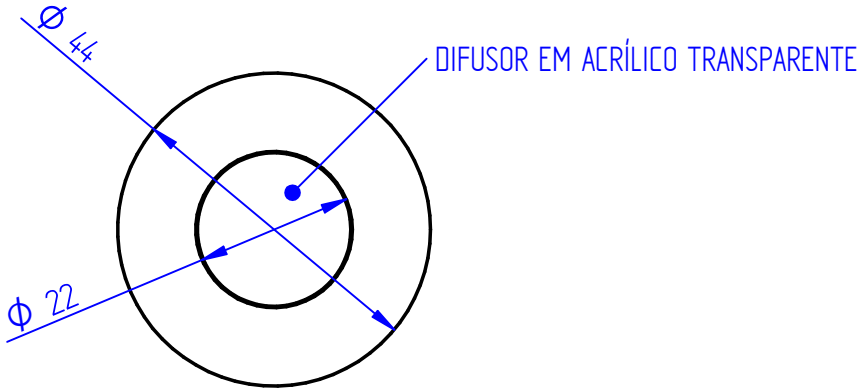

power lume LED Lighting Solutions	R. Alan Gateli, 67 Sanvitto, Caxias do Sul - RS 95012-629
DESENHADO: Welker.Geraldi	DATA: 20/04/2021
MATERIAL: LATÃO CROMADO	PESO: 0,000 kg
DESCRIÇÃO DO PRODUTO: EMBUTIDO SUB-AQUÁTICO	ESCALA: 1:1
CÓDIGO DO PRODUTO: ESA3W	REV: 00